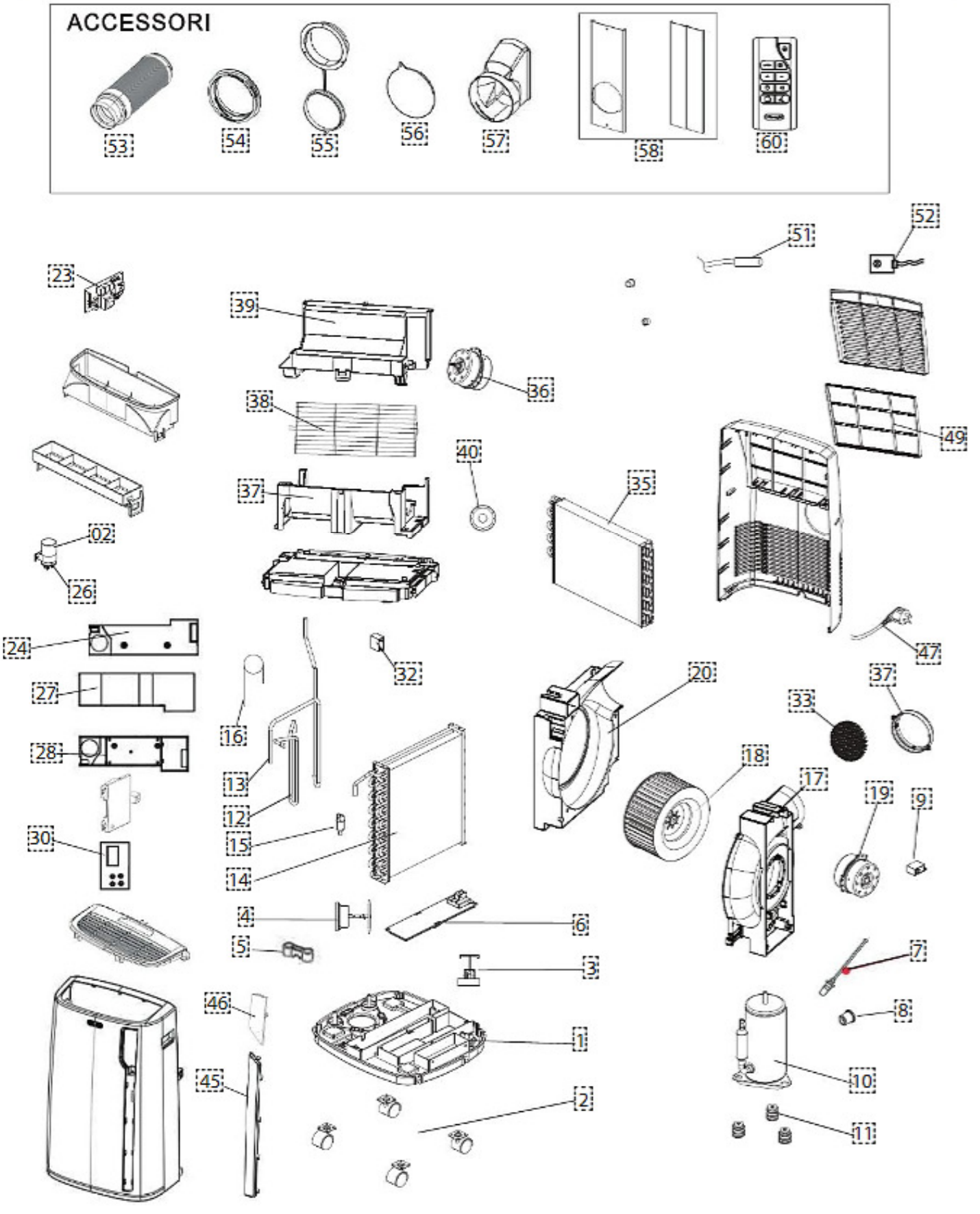
ACCESSORI
53
54
55
56
57
58
60
52
51
23
39
36
38
49
40
37
35
02
26
24
32
47
20
37
27
33
16
28
18
17
19
9
13
12
15
30
14
4
6
5
7
3
46
8
1
45
10
2
11